KEY PLAN - TRAVI DI FONDAZIONE

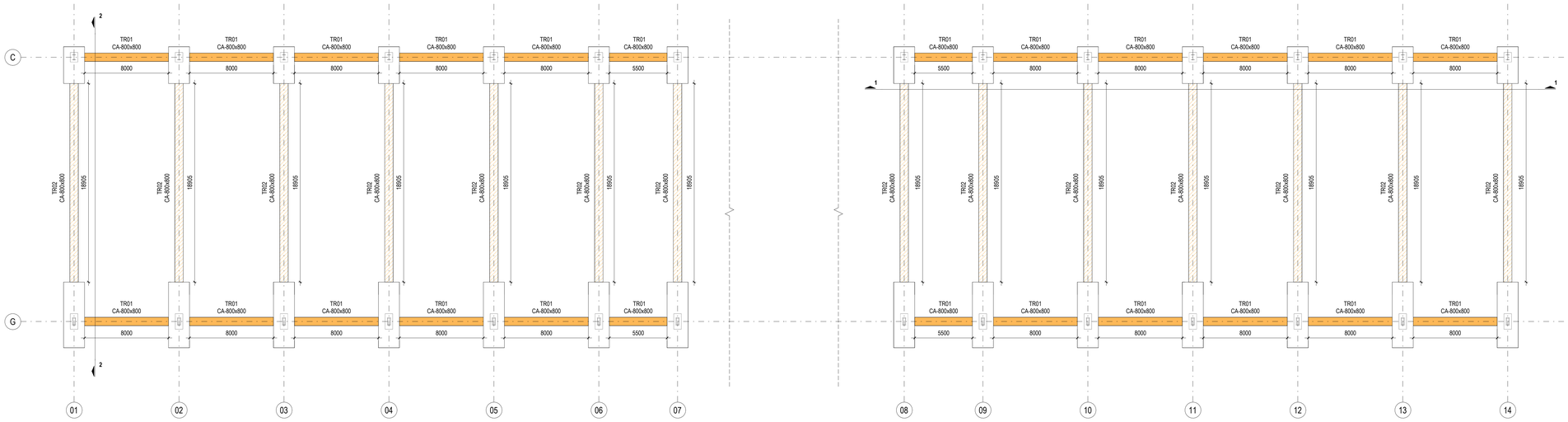

1 TRAVE TR01 (CA-800x800) - FILO C,G

1 : 50

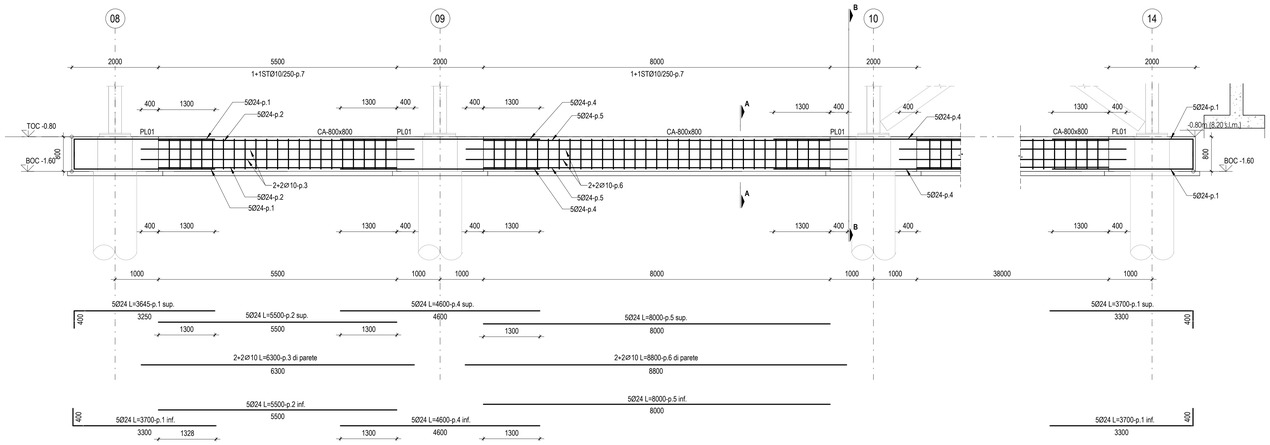

SEZIONE A- A

SCALA 1 : 20

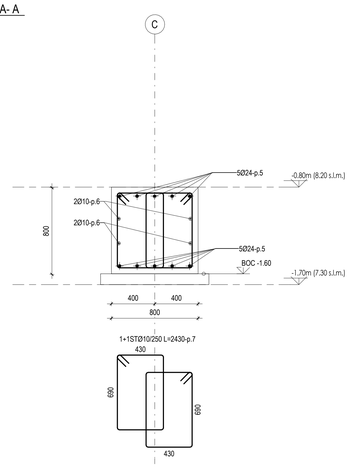

2 TRAVE TR02 (CA-800x800) - FILO 01-07 ED 08-14

1 : 50

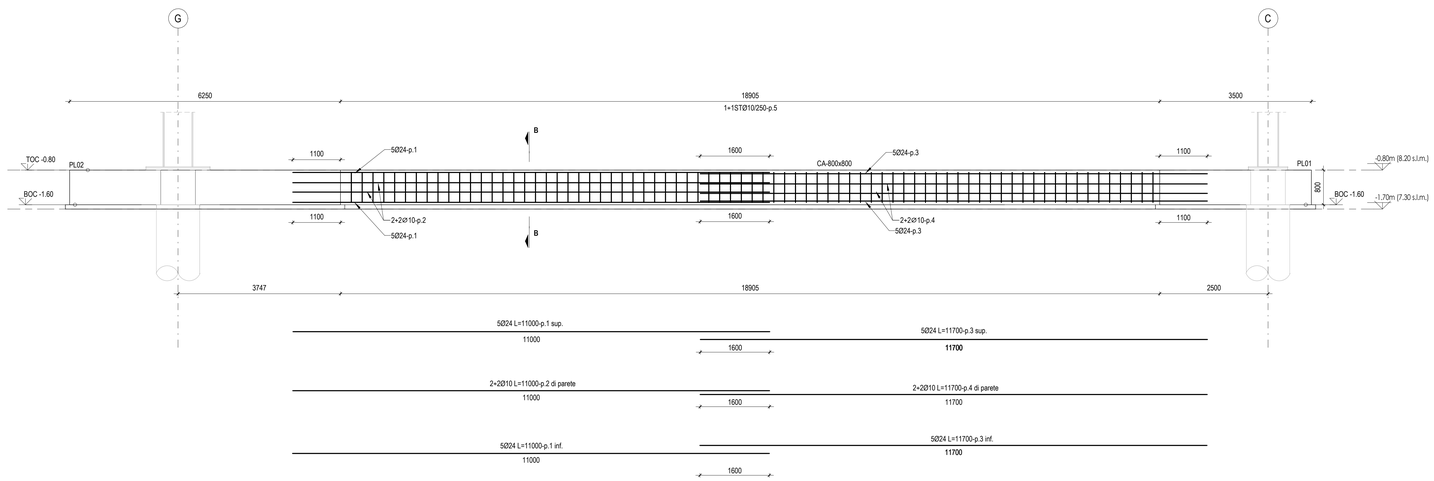

SEZIONE B- B

SCALA 1 : 20

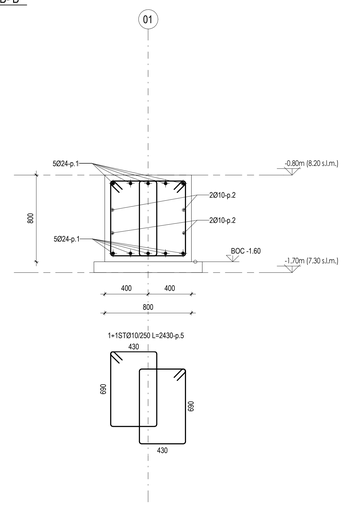

TABELLA TRAVI DI FONDAZIONE

PROFILO
CA-800x800

SPECIFICHE BARRE DI ARMATURA

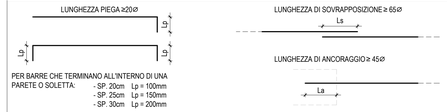

PER BARRE CHE TERMINANO ALL'INTERNO DI UNA PARETE O SOLETTA:
- SP. 20cm Lp = 100mm
- SP. 25cm Lp = 150mm
- SP. 30cm Lp = 200mm

PIEGATURA BARRE DI ARMATURA

AGGANCI STAFFE

PIEGATURE A 90°
Ø10, Ø12, Ø16, Ø20, Ø24 → D=6Ø
Ø>24 → D=8Ø

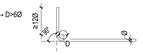

NOTE

- TUTTE LE QUOTE DEL PROGETTO SONO ESPRESSE IN MILLIMETRI (OVE NON DIVERSAMENTE INDICATO).
- LA QUOTA 0.00 è DA RIFERIRSI ALLO 0.00 ARCHITETTONICO ED è COINCIDENTE ALLA QUOTA + 9.00 s.l.m.m.
- PER LE NOTE GENERALI RIFERISI ALL'ELABORATO: AI015P-E-LL-00-STR-DI-00-A.
- IL TERRENO UTILIZZATO PER LE OPERAZIONI DI REINTERRO DOVRà ESSERE BEN COMPATTATO E COMUNQUE CON CARATTERISTICHE NON INFERIORI A QUELLE DEL TERRENO NATURALE.
- IL TERRENO PRELEVATO DALLE OPERAZIONI DI SCAVO ANDRà SOTTOPOSTO AL CONTROLLO DELLA DL PER EVIDENZIARE EVENTUALI DIFFORMITà RISPETTO ALLE INDAGINI EFFETTUATE.
- PER ARMATURA PALI DI FONDAZIONE E PLINTI RIFERISI AGLI ELABORATI:
  AI015P-E-L1-06-STR-DI-01-A, AI015P-E-L1-06-STR-DI-03-A.
- PER POSIZIONE FONDAZIONI FARE RIFERIMENTO AGLI ELABORATI:
  AI015P-E-L1-06-STR-PI-04-A, AI015P-E-L1-06-STR-PI-05-A.
- TUTTE LE MISURE DOVRANNO ESSERE VERIFICATE IN CANTIERE DALL'IMPRESA ED EVENTUALMENTE ADATTATE ALLE ESIGENZE IN ACCORDO CON LA DL ED IL PROGETTISTA, OVE NECESSARIO.

CARATTERISTICHE MATERIALI - PENSILINA AIRSIDE (AMBITO 06)

PALI DI FONDAZIONE	- CALCESTRUZZO ARMATO IN OPERA - ACCIAIO PER C.A.	C32/40, XS1, SCC (copriferro nom. 80mm), d. inerti≤ 16mm, B450C, 1,15 <= δf_{yk} < 1,35
PLINTI DI FONDAZIONE	- CALCESTRUZZO ARMATO IN OPERA - ACCIAIO PER C.A.	C32/40, XS1, S4 (copriferro nom. 55mm) B450C, 1,15 <= δf_{yk} < 1,35
TRAVI DI FONDAZIONE	- CALCESTRUZZO ARMATO IN OPERA - ACCIAIO PER C.A.	C32/40, XS1, S4 (copriferro nom. 55mm) B450C, 1,15 <= δf_{yk} < 1,35
ELEVAZIONI (COLONNE)	- ACCIAIO	S355 - UNI EN 10025-2 - EXC3 (tensione di rottura 510MPa; tensione di snervamento 355 MPa)
ELEVAZIONI (TRAVI)	- ACCIAIO - LEGNO LAMELLARE	S355 - UNI EN 10025-2 - EXC3 (tensione di rottura 510MPa; tensione di snervamento 355 MPa) GL28h - UNI EN 14080
ORIZZONTAMENTI (SOLAI)	- TAVOLATO	Perlinato strutturale C24 - ETA 20/1323 - UNI/EN 14081
SALDATURE E BULLONATURE	- ACCIAIO	Norma UNI EN ISO 4063:2011 Giunti di prima classe, testa a testa, a croce od a T, a completa penetrazione; giunti con cordoni d'angolo a completo ripristino delle sezioni resistenti unite. Bulloni 8.8 EN 15048
PROTEZIONE STRUTTURE METALLICHE	- STRUTTURE PORTANTI CON REQUISITO R60 - STRUTTURE METALLICHE SECONDARIE	Ciclo di verniciatura per protezione alla corrosione e al fuoco come da indicazioni presenti nella tavola delle note generali (rif. AI015P-E-LL-00-STR-DI-00-A) Zincatura a caldo spessore minimo 85 micron (UNI EN ISO 1461)
ALTRO	- BARRE FILETTATE TIRAFONDI	8.8 (EN 15048)

PIANTA CHIAVE

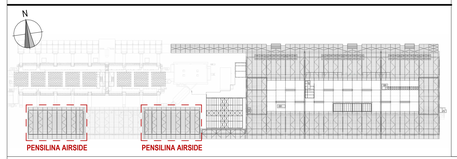

ENAC
Ente Nazionale per l'Aviazione Civile

Ente Nazionale per l'Aviazione Civile

AEROPORTO CIVILE DI LAMEZIA TERME (CZ)

SACAL

LOTTO L1 - Sviluppo aerostazione passeggeri
CUP: H84G22000030009
LOTTO L2 - Interventi per la security e la digitalizzazione
CUP: H86I22000390002
LOTTO L6 - Potenziamento delle reti di sottoservizi e impianti tecnologici
CUP: H84G22000060009

PROGETTO ESECUTIVO

LOTTO L1

PENSILINA AIRSIDE - AMBITO 06
CASSERI E ARMATURA TRAVI DI FONDAZIONE

GRUPPO DI PROGETTAZIONE
Raggruppamento Temporaneo di Professionisti

AERTEC
Direttore tecnico: ing. Aeronautico Carlos Berenguer López
Responsabile sistemi di trasporto:
ing. Pedro Tena Calderón

VALLE 3.0
Direttore Tecnico e Responsabile integrazione prestazioni specialistiche: ing. Filippo Busola
Geologia: dott. Emanuele Fresia
Progettazione strautura: ing. Alessandro Cacciatori
Project Manager: ing. Emanuela Penna
CSP: arch. Elisabeth Foroni
Direttore tecnico: arch. Emanuela Valle
Progettazione architettonica:
arch. Maria Camilla Valle
arch. Leonardo Giovannozzi

incide
Direttore Tecnico: ing. Giambattista Paretti
Progettazione Specialistica Impianti:
ing. Marco Bergami
P.I. Daniele Tognì
ing. Enrico Facchinetti
Direttore tecnico e progettazione strutturale:
ing. Gianluca Vallerini
Coordinatore progettazione strutture
ing. Matteo Pagnozzi

CODICE ELABORATO								REVISIONE			
Fase	Lotto	Ambito	Disciplina	Tipo	Numero	Rev	Scala	Id.	Data	Descrizione	
E	L1	06	STR	DI	04	A	Come indicato	A	FEBBRAIO 2025	EMISSIONE	

NOME FILE: AI015P-E-L1-06-STR-DI-04-A.dwg
REDAZIONE: A. CARLETTO INCIDE

Visto del Committente: **Società Aeroportuale Calabrese S.p.A.**

INTERVENTO FACENTE PARTE DEL	IL RESPONSABILE DEL PROCEDIMENTO:	IL POST HOLDER DI AREA:
Contratto Istituzionale di Sviluppo "CIS VOLARE"	ing. Ferdinando Saracco	OPERATIONAL SERVICES MANAGER: Emilio Parrilla PASSENGER EXPERIENCE MANAGER: Sabrina Miletto PH PROGETTAZIONE: Ferdinando Saracco

Approvazione **ENAC:**